MORI RADDRIZZATORI
power to work

versione/version: 11/2020

SCHEDA TECNICA CARICABATTERIE ALTA FREQUENZA
HIGH FREQUENCY BATTERY CHARGER DATA SHEET

serie / series: **POWER-SWITCH**

PSW80160TP
CON POMPA / WITH PUMP

ALIMENTAZIONE / *MAINS*

Fase / *phase*	3
frequenza / *frequency*	47 - 63 Hz
Vac nominale / *nominal*	400V
Vac minima (potenza ridotta) / *min. (lower power)*	340V
Vac minima (potenza nominale) / *min. (nominal power)*	360V
Vac massima / *max*	460V
Potenza nominale / *nominal power*	17.000W
Iac nominale / *nominal* (tabella "1" per dettagli / *table "1" for details)*	32,0 A
Rendimento (senza cavi) / *efficiency (without cables)*	> 90%
Temperatura ambiente di lavoro / *Room working temperature* (potenza nominale garantita fino a 40°C / *nominal power guaranteed up to 40°C)*	-10° C / 50° C
Cavo alimentazione / *mains cable*	2,5 mt

USCITA / *OUTPUT*

ATTENZIONE: il collegamento alla batteria non produce scariche elettriche sulla spina
ATTENTION: no sparks on the battery plug during the connection to the battery

Vdc nominale /nominal	80V
Idc costante / constant (dipende dalla capacità di batteria programmata / *it depends on the selected battery capacity)*	min. 50A - max. 160A
Tipo di batteria ricaricabile / *Rechargeable battery type* (selezionabile, vedi tabella "1" - *selectable, see table "1")*	*piombo acido / sigillate (GEL-AGM)* *flooded / sealed (GEL-AGM)*
Curva di carica per batterie piombo acido *Charge cycle for flooded batteries*	**IWaP**
Tempi massimi di ricarica (batteria scarica all'80%) *Max. charge time (battery 80% discharged)* (selezionabile, vedi tabella "1" - *selectable, see table "1")*	**8/11/13 ore - *hours***
Curva di carica per batterie sigillate (GEL/AGM) *Charge cycle for sealed batteries (GEL/AGM)*	**IUoP**
Tempi massimi di ricarica (batteria scarica all'80%) *Max. charge time (battery 80% discharged)*	**12 ore - *hours***
Capacità di batteria ricaricabile *Rechargeable battery capacity* (vedi tabella "1" - *see table "1")*	selezionabile *selectable*
Lunghezza cavi d'uscita / *lenght output cables*	3,0 mt
Sezione cavi d'uscita / *ouput cables section*	35 mmq / *35 sqmm*
Connettore collegamento batteria / *battery connector*	non compreso / *not included*
Connettori disponibili su richiesta *Battery connector available on request*	Vedi "ACCESSORI" *See "ACCESSORIES"*
Minima tensione di batteria per consentire la ricarica *Min. battery voltage to let the charge start*	1V per el./cel (40V)

APPLICAZIONI A BORDO / *ON-BOARD APPLICATIONS*

Contatto ausiliario N.C.di blocco presenza rete *N.C. mains presence auxiliary contact*	4,0 Amp
Contatto ausiliario N.C. per blocco batteria scarica *N.C.auxiliary contact for low battery*	4,0 Amp

CICLO DI CARICA GEL PER BATTERIE GEL – IU + Mantenimento
GEL CHARGE CYCLE FOR GEL BATTERIES – IU + Holding phase
(RACCOMANDATO PER APPLICAZIONI STAND BY – *RECOMMENDED FOR STAND-BY APPLICATIONS*)

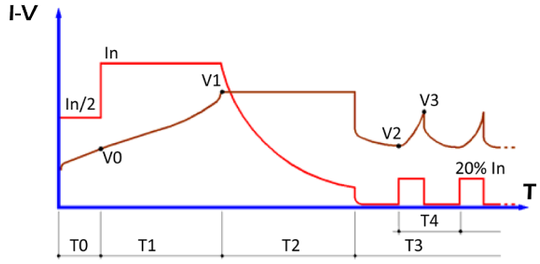

In = CAPACITA' PROGRAMMATA / 10
In = PROGRAMMED CAPACITY / 10
V1 = VALORE PROGRAMMATO
V1 = PROGRAMMED VALUE
V0 = 1.90 V/cel
V2 = 2.10 V/cel
V3 = 2.30 V/cel

T0 = MAX. 1 hrs
T1= MAX. 12 hrs
T2 = T1 (MIN. 2 hrs – MAX. 5 hrs)
T3 = ILLIMITATO - *UNLIMITED*
T4 = MAX. 6 hrs

CICLI DI CARICA Pb8h, Pb11h e Pb13h PER BATTERIE AL PIOMBO ACIDO LIBERO
IWa + Mantenimento
Pb8h, Pb11h and Pb13h CHARGE CYCLE FOR LEAD-ACID BATTERIES
IWa + Holding phase

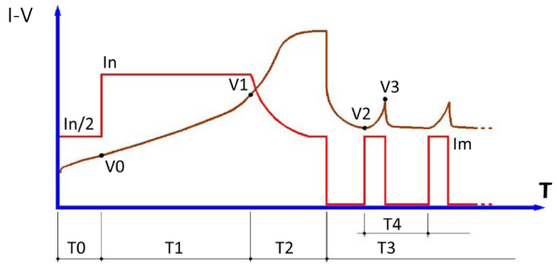

In Pb8h = CAPACITA' PROGRAMMATA / 6
In Pb11h = CAPACITA' PROGRAMMATA / 10
In Pb13h = CAPACITA' PROGRAMMATA / 12
In Pb8h = PROGRAMMED CAPACITY / 6
In Pb11h = PROGRAMMED CAPACITY / 10
In Pb13h = PROGRAMMED CAPACITY / 12
V1 = VALORE PROGRAMMATO
V1 = PROGRAMMED VALUE
V0 = 1.90 V/cel
V2 = 2.10 V/cel
V3 = 2.30 V/cel
Im (Pb11h / Pb13h) = 50% In
Im (Pb8h) = 25% In

T0 = MAX. 1 hrs
T1 (Pb11h / Pb13h) = MAX. 12 hrs
T1 (Pb8h) = MAX. 6 hrs
T2 (Pb11h / Pb13h) = 0.6 T1 (MIN. 1 hrs – MAX. 3,5 hrs)
T2 (Pb8h) = 1.2 T1 (MIN. 1 hrs– MAX. 3,5 hrs)

Con Pompa / *With Pump*
T2 (Pb11h / Pb13h) = 0.3 T1 (MIN. 1 hrs – MAX. 2 hrs)
T2 (Pb8h) = 0.6 T1 (MIN. 1 hrs– MAX. 2 hrs)

T3 = ILLIMITATO - *UNLIMITED*
T4 = MAX. 6 hrs

*Per le modalità di programmazione con pompa consultare il manuale MPTOPII.
See the MP-TOPII instructions for pump mode setting.

MORI RADDRIZZATORI
power to work

SCHEDA TECNICA CARICABATTERIE ALTA FREQUENZA
HIGH FREQUENCY BATTERY CHARGER DATA SHEET

serie / series: **POWER-SWITCH**

PSW80160TP
CON POMPA / WITH PUMP

versione/version: 11/2020

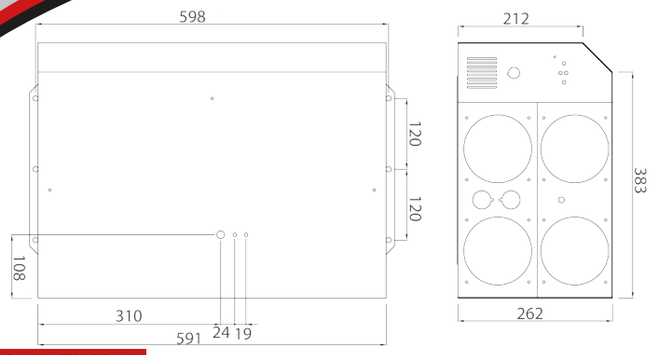

PROTEZIONI / *PROTECTIONS*

Fusibile di rete (non sostituibile) contro guasti interni
Mains fuse (not replaceable) against internal breakings
L'inversione di polarità non produce danni / *polarity inversion doesn't damage the charger*
Sovracorrente in uscita limitata elettronicamente / *electronically limitated output overcurrent*
Il corto circuito sui cavi d'uscita (quando la batteria NON è collegata) non produce danni
No damages in case of short circuit on output cable (when the battery is NOT connected)
Protezione elettronica contro il surriscaldamento
Electronic protection against overtemperature

DIMENSIONI, PESI, IMBALLAGGIO / DIMENSIONS, WEIGHTS, PACKAGING

Materiale contenitore / *case material*	acciaio - *steel*
Spessore / *thickness*	1,0 mm
Tipo verniciatura / *painting*	polveri epossidiche / *epoxy resins*
Dimensioni contenitore / *cabinet sizes*	590 x 435 x h265 mm
Dimensioni imballaggio / *packaging sizes*	800 x 480 x h300 mm
Grado di protezione / *protection degree*	IP20
Peso apparecchio, senza cavi / *Device weight, without cables*	33,9 Kg
Peso apparecchio, imballato / *Device weight, packaged*	41,0 Kg
Quantità per pallet / *pallet quantity*	8
Dimensioni pallet / *pallet sizes*	800 x 1200

TABELLA "1" / *TABLE "1"*

I valori "Iac" sono rilevati alla tensione nominale di 400V
"Iac" values measured at 400V nominal mains voltage

13 hours max - piombo acido *13 ore max - flooded*			11 hours max - piombo acido *11 ore max - flooded*			8 hours max - piombo acido *8 ore max - flooded*			12 ore max - GEL/AGM *12 hours max - sealed GEL/AGM*		
Ah/C5	Idc	Iac	Ah/C5	Idc	Iac	Ah/C5	Idc	Iac	Ah/C5	Idc	Iac
600	50	9,6	600	60	12	600	100	20	600	60	12
660	55	10,5	660	66	13,2	660	110	22	660	66	13,2
720	60	11,5	720	72	14,4	720	120	24	720	72	14,4
780	65	12,5	780	78	15,6	780	130	26	780	78	15,6
840	70	13,4	840	84	16,8	840	140	28	840	84	16,8
900	75	14,4	900	90	18	900	150	30	900	90	18
960	80	15,3	960	96	19,2	960	160	32	960	96	19,2
1080	90	17,2	1080	108	21,6				1080	108	21,6
1200	100	19,2	1200	120	24				1200	120	24
1300	108	20,8	1300	130	26				1300	130	26
1400	116	22,4	1400	140	28				1400	140	28
1500	125	24	1500	150	30				1500	150	30
1600	133	25,6	1600	160	32				1600	160	32
1800	150	28,8									
2000	160	32									

I tempi massimi di ricarica indicati nella tabella sono conteggiati con batteria scarica all'80%. Tempi di ricarica, tipologia batteria e capacità sono programmabili mediante il programmatore **MP TOP II**

*Max. charge times showed in the table consider 80% discharged batteries. Charge time, battery type and capacity are programmable by means of **MP TOP II***

Codice / *code:* **VISLED**

ACCESSORI / *ACCESSORIES*

Pannello di controllo, remoto, necessario quando il caricabatterie montato a bordo, non è visibile.
Il cavo di collegamento al caricabatterie è lungo 2mt

Remote display, necessary in case of on-board installation, out of sight.
The cable connection to the charger is 2mt long

Connettori di collegamento alla batteria / *battery connectors*

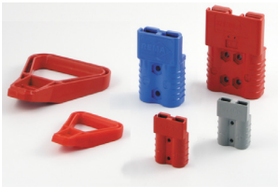

Il produttore si riserva il diritto di apportare modifiche senza preavviso
The manufacturer keeps the right to modify the features without notice